Fluid contact Portion： Polypropylene type
Polyvinylidene fluoride type

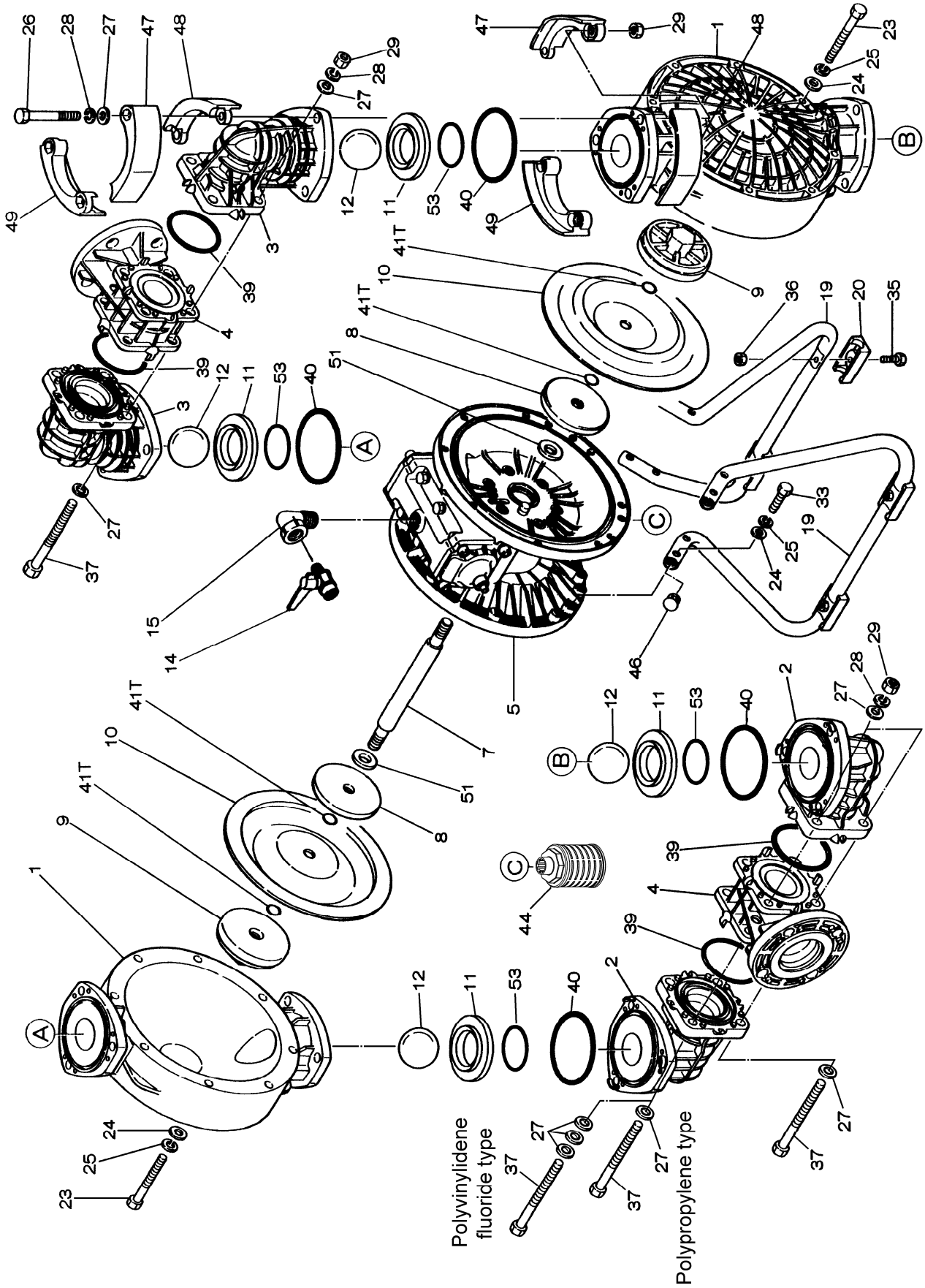

■Body Assembly（本体組立）

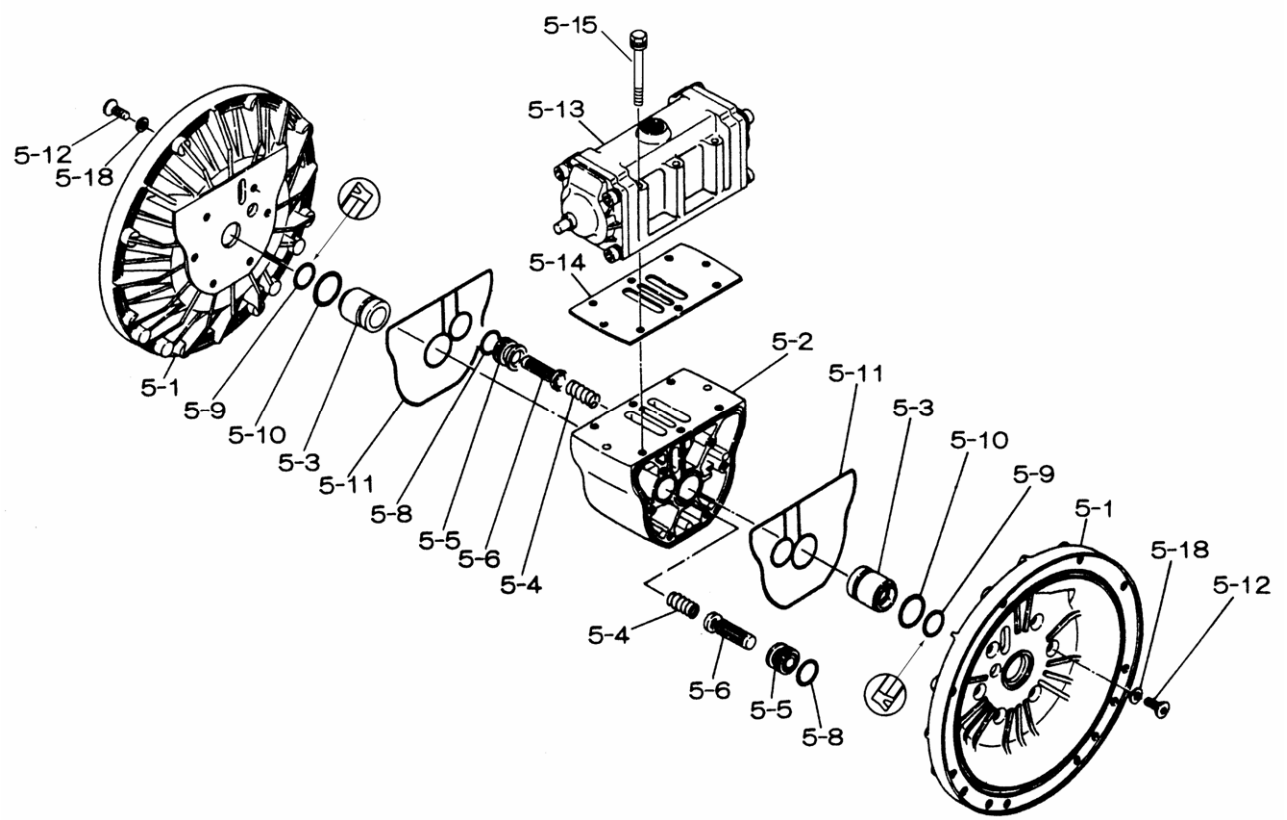

■Valve Body Assembly（バルブボディ組立）

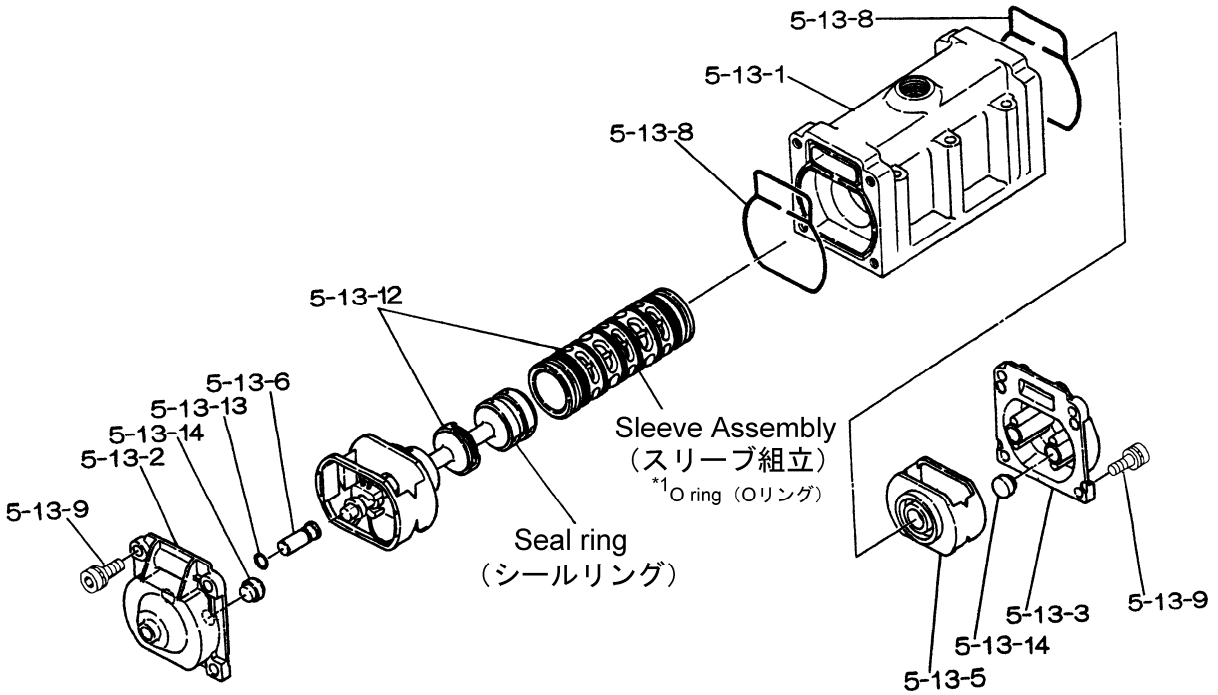

■ PARTS LIST (パーツリスト) NDP-50 BPS No. 852715

REF. NO. 分解図番号	PARTS NO. 部品番号	DESCRIPTION 部品名		PARTS COMPONENT 員数	REMARK 備考	ORDER QTY 要求数
1	780148	OUT CHAMBER 50PP-2	／ アウトチャンバー(PP50ヨウ)	2		
2	780245	IN MANIFOLD 50PP	／ インマニホールド(PP50ヨウ)	2		
3	780151	OUT MANIFOLD 50PP-2	／ アウトマニフォールド(PP50ヨウ)	2		
4	780249	CENTER MANIFOLD 50PP	／ センターマニホールド(PP50ヨウ)	2		
5	803126	BODY	／ ホンタイ(NDP-50)	1		
5- 1	711934	AIR CHAMBER 50	／ エアチャンバー(50ヨウ)	2		
5- 2	711947	BODY	／ ボディ(40.50.80ヨウPT)	1		
5- 3	772689	THROAT BEARING 40/50/8	／ スロートベアリング	2		
5- 4	711937	PILOT VALVE SPRING 40/	／ スプリングパイロットバルブ	2		
5- 5	771740	PILOT VALVE SEAT 40/50	／ バルブシート	2		
5- 6	832162	PILOT VALVE ASSY 40/50	／ パイロットバルブ(NDP40-50)	2		
5- 8	640020	O RING 21.82X3.53 (-21	／ Oリング P-22A(NBR)	2		
5- 9	685444	V-PACKING 40/50/80	／ パッキン NBR PY-25	2		
5-10	640029	O RING 29.75X3.53 (-21	／ Oリング P-30(NBR)	2		
5-11	771742	GASKET 40/50/80	／ ガスケット	2		
5-12	683812	M8X1.25X20 FLAT SOCKET	／ サラボルト	12		
5-13	803120	VALVE BODY ASSY	／ バルブボディクミタテ	1		
5-13- 1	711946	VALVE BODY	／ バルブボディ(40.50.80ヨウP	1		
5-13- 2	580999	CAP A 40/50/80 NEW	／ キャップ A	1		
5-13- 3	581000	CAP B 40/50/80 NEW	／ キャップ B	1		
5-13- 5	771735	SPRING RETAINER 40/50/	／ スプリングウケ	1		
5-13- 6	712976	RESET BUTTON 40/50/80	／ リセットボタン	1		
5-13- 8	771738	GASKET 40/50/80 SPOOL	／ ガスケット	2		
5-13- 9	685036	SOCKET BOLT M8X20 W/ W	／ ロッカクアナツキボルト8X20	8		
5-13-12	805084		／ Cガタスプールクミタテ	1		
5-13-13	640005	O RING 7.5MM X 2.0MM	／ Oリング P-8(NBR)	1		
5-13-14	684128	CUSHION 40/50/80 CAP	／ クッション	4		
5-14	771712	GASKET FOR VALVE BODY	／ ガスケット	1		
5-15	684240	BOLT W/ WASHERS M8X85	／ ボルト(M8X1.25X85)	6		
5-18	684987	WASHER 40/50/80 NEW	／ ヒラザガネ 8.5X16X1.2	12		
7	711900	CENTER ROD 40/50	／ センターロッド(40.50ゴムヨウ)	1		
8	711904	CENTER DISK 50-R	／ センターディスク(50ヨウA5056)	2		
9	771727	CENTER DISK 50PP-R	／ センターディスク(50ヨウ)	2		
10	771976	DIAPHRAGM 50TPO	／ ダイアフラム 50TPO	2		
11	772097	VALVE SEAT 50PP-2	／ バルブシート(50ヨウ PP)	4		
12	773173		／ ボール(TPO) 50ヨウ	4		
14	684324	BALL VALVE	／ ボールバルブ 3/4	1		
15	634034	STREET ELBOW INK	／ ストリートエルボ 3/4	1		
19	711926	STAND 50PP	／ スタンドボディ(50)	2		
20	771865	FOOT RUBBER 40/50/80 P	／ ゴムアシ	4		
23	686156	BOLT M10X1.50X105 HEX	／ ボルト(M10X1.5X105SUS	16		
24	631330	WASHER FLAT M10 SS	／ ヒラザガネ 10(SUS)ミガキ	24		
25	680257	SPRING WASHER M10 SS D	／ バネザガネ10	24		
26	621213	BOLT M12X1.75X100 HEX	／ ボルト(M12X1.75X100SUS)	12		
27	631331	WASHER M12 SS FLAT	／ ヒラザガネ(M12SUSミガキ)	28		
28	680607	SPRING WASHER M12 SS	／ バネザガネ12	20		
29	628014	NUT M12X1.75 CT SS DIN	／ ナット12X1.75 SUS	20		
33	621179	BOLT M10X150X40 HEX FT	／ ボルト(SUS)10X1.5X40	8		
35	621149	BOLT M8X1.25X25 HET FT	／ ボルト(SUS)8X1.25X25	4		
36	683837	NUT W/ FLANGE M8 X 1.2	／ フランジツキナット	4		
37	684592	BOLT M12 X 137 HEX HEA	／ ボルト(M12X1.75X137SUS)	8		
39	684121	O RING 84.6 MM X5.7 MM	／ Oリング (P-85 EPDM)	4		
40	684122	O RING 104.6 MM X5.7 M	／ Oリング (P-105 EPDM)	4		
44	804763	SILENCER ASSY	／ サイレンサークミタテ(R1)	1		
46	683641	CAP 40/50/80PP STAND	／ キャップ (MP0687)	4		
47	771786	PROTECTOR A 50PP&PVDF	／ プロテクターA	8		
48	771787	PROTECTOR B 50PP&PVDF	／ プロテクターB	8		
49	771788	PROTECTOR C 50PP&PVDF	／ プロテクターC	8		
51	770582	CUSHION 40/50/80	／ クッション(NBR) 40.50ヨウ	2		
53	685448	O RING	／ Oリング G-70(EPDM)	4		

LK-50BPS

Repair Parts Kit (Liquid Side) for

NDP-50BPS (852715) (852719)
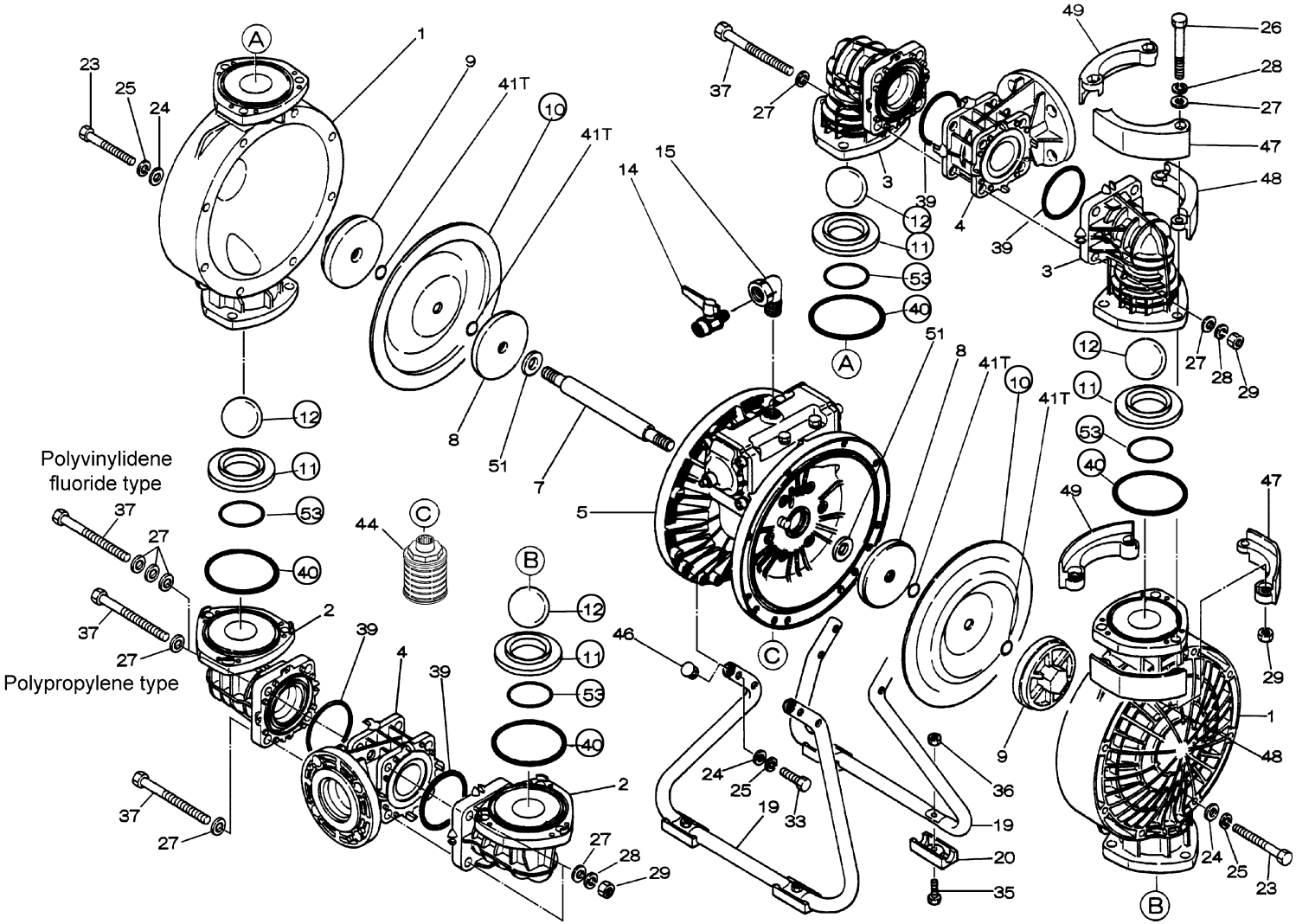
分解図番号 Ref. No.	部品番号 Parts No.	部品名 Description	材質 Material	員数 Qty.
10	771976	ダイアフラム / Diaphragm	TPO	2
12	773173	ボール / Ball	TPO	4
11	772097	バルブシート / Seat	PPG	4
40	684122	Oリング(P-105) / O-Ring(P-105)	EPDM	4
53	685448	Oリング(G-70) / O-ring(G-70)	EPDM	4